Alle Rechte vorbehalten/ *All rights reserved*

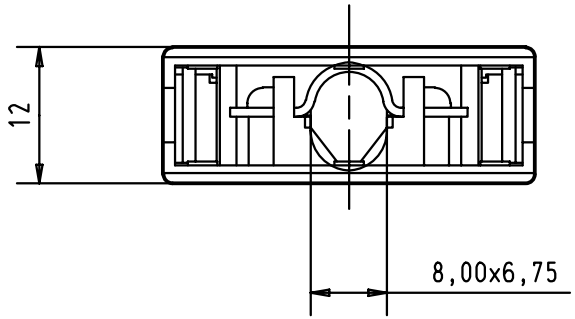

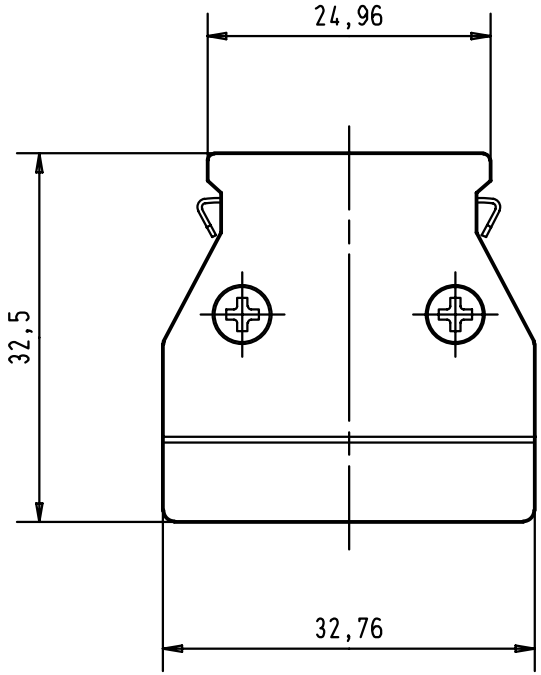

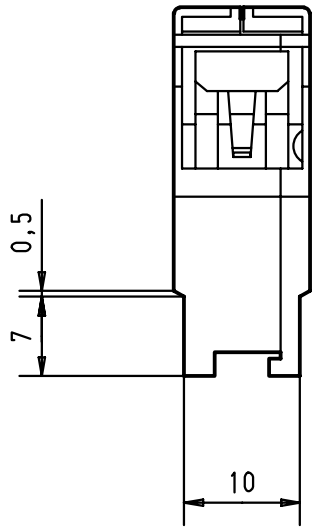

				Dat.	Name		har.mik® I/O	Maßstab/ *Scale*
			Detail.	30-AUG-00	Alspace	All Dim. in mm Orig. Size DIN A 4	26 poles wide entry metal hood with locking levers	1,5:1
			Insp.					
			Stand.					
27941	30-AUG-00	Alspace	HARTING EURL F-95972 Paris				TB 60 03 026 0255	Blatt/*Page* 1/1
Mod.	Dat.	Name					Sub.	