Alle Rechte vorbehalten/ *All rights reserved*

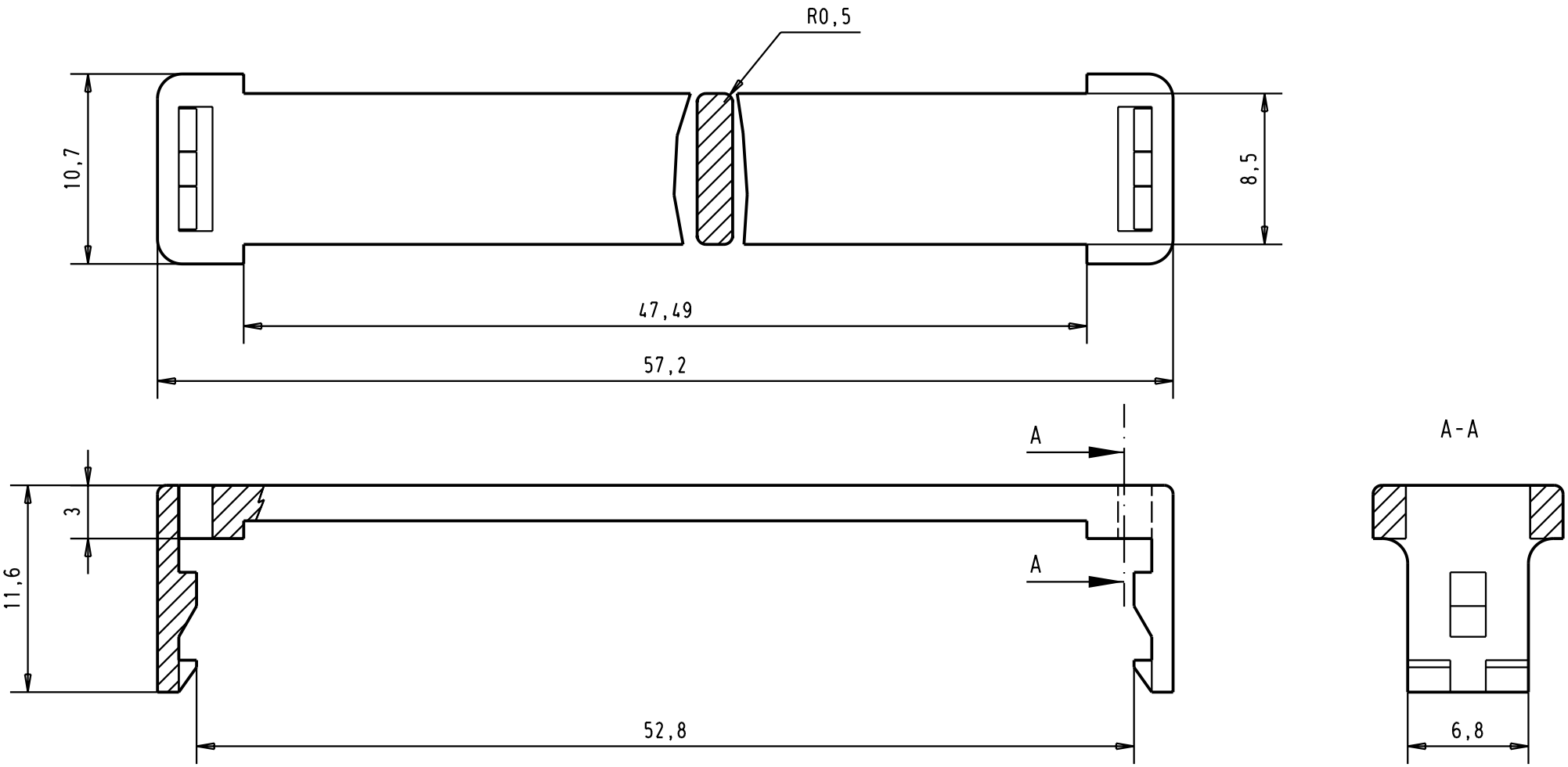

				Dat.	Name
			Detail.	31-MAY-02	CV
			Insp.		
			Stand.		
31050	31-MAY-02	CV			
Mod.	Dat.	Name			

All Dim. in mm
Orig. Size DIN A 4

HARTING ELEKTRONIK
F-95972 Paris

D-Sub
strain relief
37 poles

Maßstab/ *Scale* 3:1

TB 09 66 408 0001

Sub.

Blatt/ *Page* 1/