THIS DRAWING IS UNPUBLISHED.
VERTRAULICH UNVERÖFFENTLICHTE ZEICHNUNG
© COPYRIGHT 2008 - ALL RIGHTS RESERVED.
ALLE RECHTE VORBEHALTEN.

RELEASED FOR PUBLICATION FEB 2009
FREI FUER VEROEFFENTLICHUNG

MATED WITH:
PASSEND ZU: SEE NOTES

LOC	DIST
A1	-

PROJECT NR.: EGATN08115

REVISIONS
ABAENDERUNGEN

P	LTR	DESCRIPTION BESCHREIBUNG	DATE	DWN	APVD
	G	SECONDARY LOCKING DEVICE CHANGED	10FEB2009	GB	CE
	H	DETAILS SEE PCN E-10-019600	22SEP2010	AK	JG
	J	DETAILS SEE PCN E-11-004548	25MAY2011	DB	JG
	J1	DETAILS SEE PCN E-16-014545	13OCT2016	MAH.	GILC

CUT OFF (SYMMETRICAL)
Befestigungsausschnitt (symmetrisch)

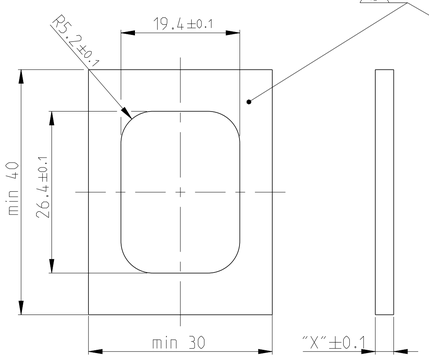

CUT OFF WITH POLARISATION
Befestigungsausschnitt mit Polarisaton

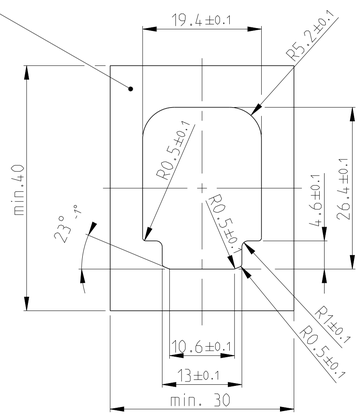

FIXING WITH SLIDE Befestigung mit Schieber	
WALLTHICKNESS "X" Wandstaerke "X"	TE ORDER NO. TE Best. Nr.
1.5mm	N.N.
2.5mm	0-1703838-2
3.0mm	0-1703838-1
3.5mm	0-1703838-6
4mm	N.N.

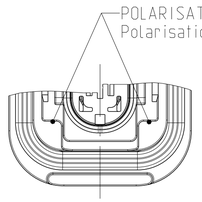

SLIDE FROM BOTH DIRECTIONS MOUNTABLE
Schieber von beiden Seiten montierbar

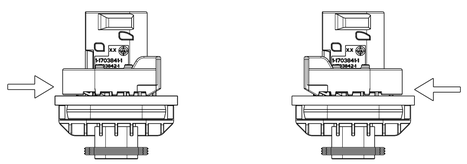

SCALE 1:1
Maßstab

1-1703841-1 AS SHOWN
1-1703841-1 wie gezeigt

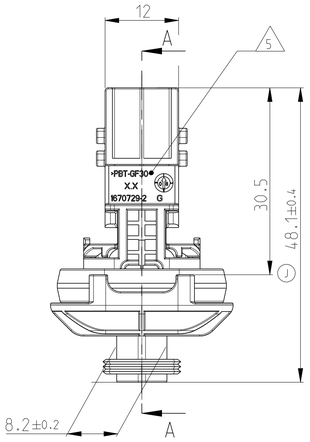

SECTION K-K
Schnitt

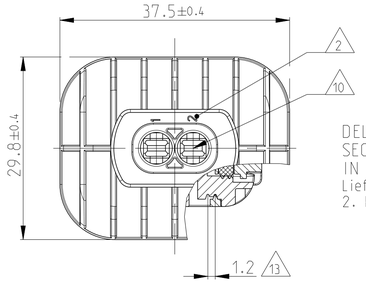

DELIVERY CONDITION:
SECONDARY LOCKING DEVICE
IN PRE-LOCKED POSITION
Lieferzustand:
2. Kontaktsicherung in Vorraststellung

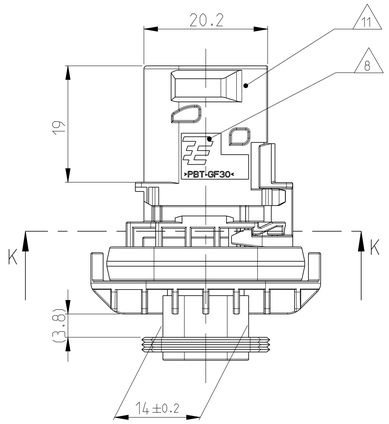

SECTION A-A
Schnitt

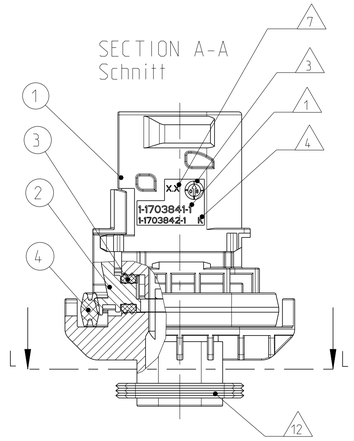

SECTION L-L
Schnitt

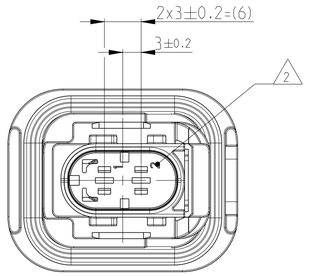

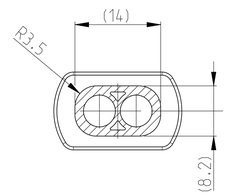

NOTES
Bemerkungen

1. TE ORDER-NO.
TE Bestell-Nr.

2. CAVITY NUMBERING
Kammerbezeichnung

3. PRODUCTION DATE
Produktionsdatum

4. LETTER INSERT FOR THE REVISION STATUS OF THE MOULD
Schriftsatz fuer Aenderungszustand des Werkzeuges

5. MATERIAL MARKING ACCORDING TO VDA 260.
Werkstoffkennzeichnung nach VDA 260

6 BULK PACKAGING IN CORRUGATED BOX
Schuettgut im Versandkarton

7. MOULD CAVITY MARKING
Nestmarkierung

8. TE LOGO
TE Logo

9 SUITABLE COUNTERPART SEE DRAWING 1418483
Passendes Gegenstueck siehe Zeichnung 1418483

10. CAVITIES MATED WITH TAB 2.8 x 0.8 MM (SWS)
SEE PRODUCT GROUP DRAWING TE - NO: 1355052
MAX. WIRE SIZE: 2.5mm² FLR (AWG 12 TXL)

Kontaktkammer passend fuer Flacstecker 2.8 x 0.8 mm (EDS)
siehe Produktgruppenzeichnung TE - Nr.: 1355052
max. Drahtgroessenbereich: 2.5mm² FLR (AWG 12 TXL)

11. INTERFACE ACC. DRAWING: 114-18743-1
Kragenanschluss nach Zeichnung: 114-18743-1

12. MATED WITH COVER SEE DRAWING: 1670150, 1670365
AND COVERS OF GROUP B ON PRODUCT GROUP DRAWING 1563709
Passend zu Kappe siehe Zeichnung: 1670150, 1670365
und Kappen der Gruppe B auf Produktgruppenzeichnung 1563709

13. SLIDING DISTANCE OF SECONDARY LOCKING
Verschiebeweg der zweiten Kontaktsicherung

14 MALFUNCTION CAUSED BY LAQUER IS NOT COVERED
BY TE WARRANTY
Funktionsbeeinraechtigung durch Lackieren, liegt nicht
im Einfluss und Gewaehrleistungsumfang von TE

J1 15. SEALING SURFACE CUT-OFF
Dichtflaeche Blechausschnitt

SURFACE ROUGHNESS Ra MAX. 1.8µm OR LESS FOR METAL PARTS.
Werkzeugoberflaeche Ra Max. 1.8µm oder weniger fuer Metallteile

SURFACE ROUGHNESS MIN. VDI 3400 - CLASS 24 FOR PLASTIC PARTS.
Werkzeugoberflaeche Min. VDI 3400 - Class 24 fuer Kunststoffteile.

THE FLATNESS MUST BE WITHIN THE TOLERANCE OF THE SHEET.
THEREFORE WITHIN (±0.1MM).
Die Ebenheit muss innerhalb der Toleranz des Blechs liegen (±0.1mm).

NO SINK MARKS. EJECTOR. DRAFT. DENTS. SCRATCHES.
RECESSES ON THE SEALING AREA ALLOWED.
Keine Einfallstellen. Auswerfer. Ausformschraegen. Delle.
Kratzer. Absaetze zulaessig.

ITEM NO	DESCRIPTION Beschreibung	COLOUR Farbe	MATERIAL
1	2POS. TAB HOUSING. CODE "A" 2POL. Flachsteckergehaeuse. Kod. "A"	BLACK schwarz	PBT-GF30 / V-0
1	2POS. TAB HOUSING. CODE "B" 2pol. Flachsteckergehaeuse. Kod. "B"	GREY grau	PBT-GF30 / V-0
1	2POS. TAB HOUSING. CODE "C" 2pol. Flachsteckergehaeuse. Kod. "C"	GREEN gruen	PBT-GF30 / V-0
1	2POS. TAB HOUSING. CODE "D" 2POL. Flachsteckergehaeuse. Kod. "D"	BLUE blau	PBT-GF30 / V-0
2	SECONDARY LOCKING DEVICE zweite Kontaktsicherung	YELLOW gelb	PBT-GF30 / V-0
3	SEAL FOR SECONDARY LOCKING Dichtung fuer zweite Kontaktsicherung	WHITE weiss	MVQ
4	AXIAL SEAL 20x2x Axialdichtung 20x2x	GREEN gruen	MVQ

TE ORDER-NO. TE Bestell-Nr.	REV.	NO. OF POS. Polzahl	CODE Kodierung	QUANTITY Stueck				ITEM NO ASSY
4-1703841-1	J	2	D	-	-	-	1	1	1	1	4
3-1703841-1	J	2	C	-	-	1	-	1	1	1	3
2-1703841-1	J	2	B	-	1	-	-	1	1	1	2
1-1703841-1	J	2	A	1	-	-	-	1	1	1	1

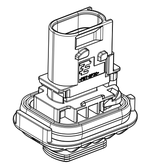

SCALE 1:1
Maßstab

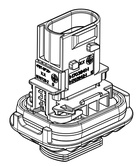

SCALE 1:1
Maßstab

CODING "A"
Kodierung

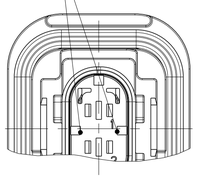

PN: 1-1703841-1

CODING "C"
Kodierung

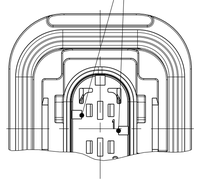

PN: 3-1703841-1

CODING "B"
Kodierung

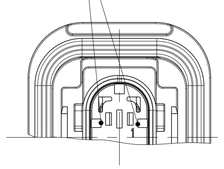

PN: 2-1703841-1

CODING "D"
Kodierung

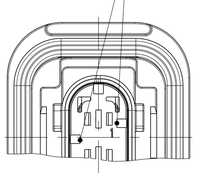

PN: 4-1703841-1

THIS DRAWING IS A CONTROLLED DOCUMENT.
DIESES ZEICHNUNGSDOKUMENT WIRD DURCH AMP INCORPORATED KONTROLLIERT.
ANAERUNGEN, DIE DEM TECHNISCHEN FORTSCHRITT DIENEN, SIND VORBEHALTEN.
DEN ZWECK DISTRIBUTIERTEN ANAERUNGSSTANDE ERFAHREN SIE AUF ANFRAGE.

DIMENSIONS: MASSEINHEITEN: mm
TOLERANCES UNLESS OTHERWISE SPECIFIED: ALLGEMEINTOLERANZEN
0 PLC ±
1 PLC ±0.1
2 PLC ±0.25
3 PLC ±0.5
4 PLC ±1
ISO 8015 DIN 16901-140
ANGLES/WINKEL ±2°

MATERIAL: SEE TABLE / siehe Tabelle
FINISH/OBERFLAECHE/FARBE: SEE TABLE / siehe Tabelle

DWN	S.Jaeger	21JAN2008
CHK	J.Granzow	23JAN2008
APVD	C.Eberwein	24JAN2008

PRODUCT SPEC PRODUKTSPEZ. 108-94020
APPLICATION SPEC VERARBEITUNGSSPEZ. 114-18756
WEIGHT GEWICHT 15g

TE Connectivity

NAME: 2POS. TAB 2.8x0.8. TAB HSG. ASSY
2pos. TAB 2.8x0.8. Flachsteckergehaeuse HDSCS - GROUP A

SIZE	CAGE CODE	DRAWING NO ZEICHNUNGS-NR.	RESTRICTED TO NUR FUER
A1	00779	C-1703841	-

CUSTOMER DRAWING / KUNDENZEICHNUNG | SCALE MASSSTAB 2:1 | SHEET BLATT 1 OF VON 1 | REV J1

4805 (3/11)