図面番号(DRAWING NO.) SJ111875

版数 VER.	年月日 DATE	CN NO.	変更内容 DESCRIPTION	製図 DR.	担当 CHK.	査閲 APPD.	承認 APPD.
2	22/MAR/2012	002137	REVISED PLATING INDICATION. ADDED ITEM.	J.ICHIYAMA	H.MATSUZAKI	T.NISHIMURA	H.OBIKANE
3	02/NOV/2012	004406	ADDED ITEM.	—	H.MATSUZAKI	T.NISHIMURA	H.OBIKANE
4	28/FEB/2013	005530	ADDED ITEM.	—	H.MATSUZAKI	T.NISHIMURA	H.OBIKANE
5	29/MAR/2013	005869	ADDED ITEM.	—	H.MATSUZAKI	T.NISHIMURA	H.OBIKANE

WISDOM承認 2013/04/01

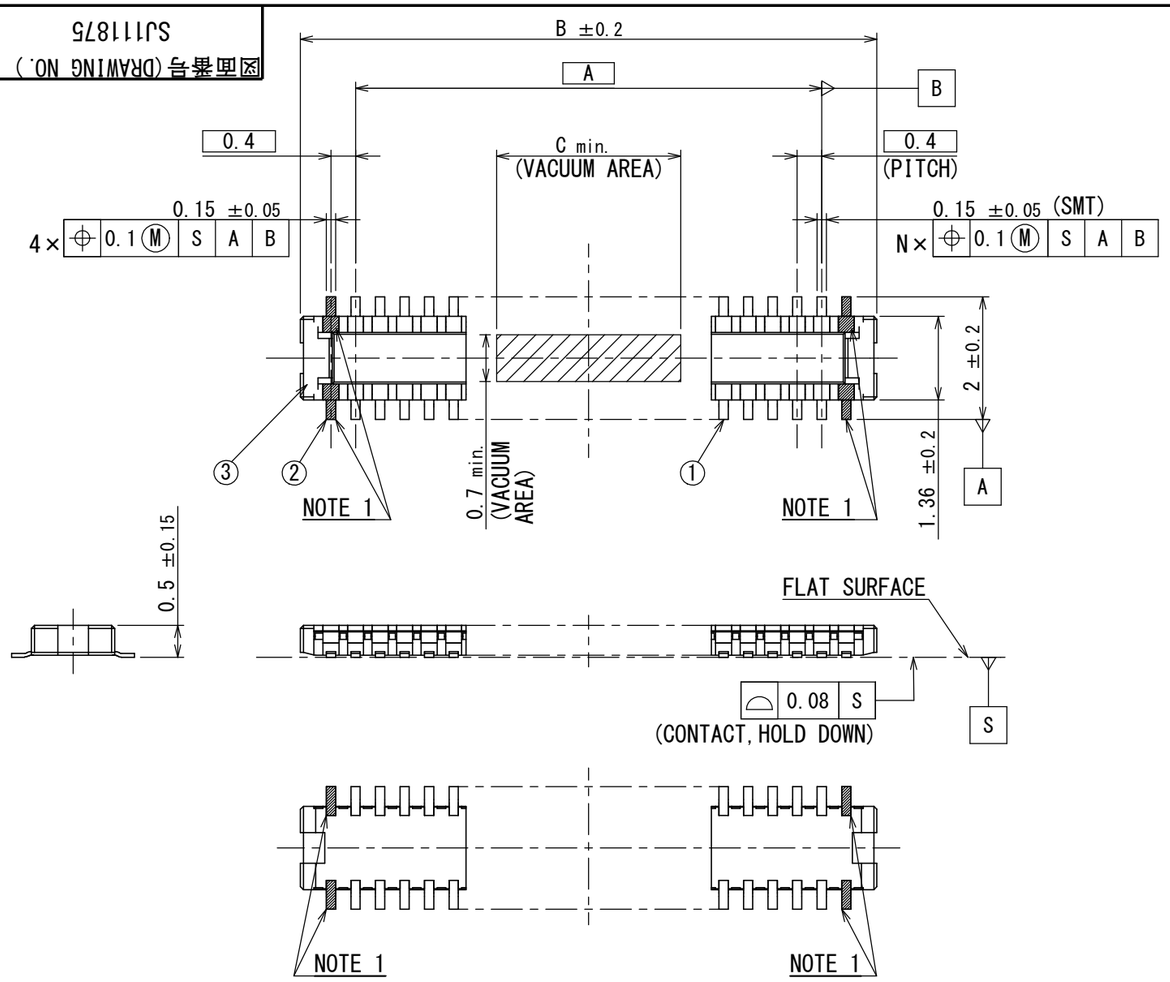

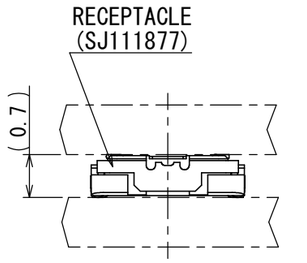

MATED CONDITION(REF.)
嵌合状態図(参考)

TABLE 1

	DIMENSIONS 寸法 / NOMBER OF CONTACT 芯数	A	B	C
	10	1.6	3.4	2.0
△5	16	2.8	4.6	2.0
	20	3.6	5.4	2.0
△2	22	4.0	5.8	2.0
△3	24	4.4	6.2	2.0
△3	26	4.8	6.6	5.0
	28	5.2	7.0	5.0
△3	30	5.6	7.4	5.0
△4	32	6.0	7.8	5.0

NOTE 1. MECHANICAL HOLD DOWNS IN FOUR CORNERS. (NOT FOR ELECTRICAL CONNECTION).
X PIN CONNECTOR HAS X+4 PIN CONTACTS. e.g. 10 PIN CONNECTOR HAS 14 PIN.
NOTE 2. IT SHOULD BE 3±0.05 IF REPAIRING IS NEEDED.

注 1. 四隅はホールドダウンである。(電気的接続不可)
例：10(N)芯のコネクタは、10(N+4)芯分のSMT端子を保有する。
注 2. リペアーが必要な場合、この寸法は3±0.05を推奨する。

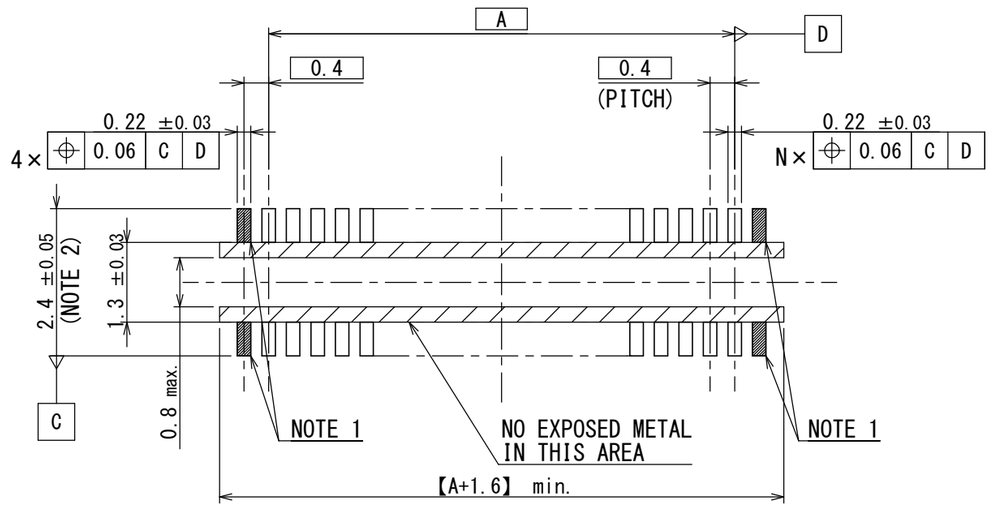

APPLICABLE P.C.B DIMENSION(REF.)
適合基板寸法(参考)

符号 NO.	名称 DESCRIPTION	個数 QTY.	材料 MATERIAL	仕上 FINISH	備考 REMARKS
3	INSULATOR インシュレータ	1	HEAT RESISTING PLASTICS 耐熱プラスチック	—	—
2	HOLD DOWN ホールドダウン	4	COPPER ALLOY 銅合金	GOLD PLATING OVER NICKEL Ni上Auめっき △2	TERMINAL AREA : GOLD(0.05μm MIN) △2
1	CONTACT コンタクト	N	COPPER ALLOY 銅合金	GOLD PLATING OVER NICKEL Ni上Auめっき △2	CONTACT AREA : GOLD(0.1μm MIN) △2 TERMINAL AREA : GOLD(0.05μm MIN)

仕様書(SPECIFICATION) JACS-10814

第1版(ORIGINAL DATE) 16/JUN/2011

製図 DR. —

担当 CHK. H.MATSUZAKI

査閲 APPD. T.NISHIMURA

承認 APPD. H.OBIKANE

一般公差(GENERAL TOLERANCE)

寸法(DIMENSION): . ± / .× ± / .×× ± / .××× ±

角度(ANGLES): ×° ± / ×°×' ±

単位(UNIT) : mm

尺度(SCALE) 10:1

シリーズ(SERIES) WP7

名称(TITLE) WP7-P***VA1

質量(MASS) —

日本航空電子工業株式会社
JAPAN AVIATION ELECTRONICS INDUSTRY, LTD.

図面番号(DRAWING NO.) SJ111875

SIZE A3

版数(VER.) 5

JAE-CONNECTOR.COM
Reference Only

DCF-C-212H(12.08)

S/W

JAE Connector DIV. Proprietary.Copyright(C) 2011, Japan Aviation Electronics Industry, LTD.